Dane aktualne na dzień: 25-04-2024 15:41

Link do produktu: https://www.illuminations.pl/lampka-schodowa-tera-grafit-14v-p-1300.html

Lampka schodowa - TERA - grafit -14V

Cena	**62,64 zł**
Dostępność	**Dostępny**
Czas wysyłki	**10 dni**
Numer katalogowy	**1300**
Producent	**LEDIX**

Opis produktu

Grafit to kolor nowoczesności i elegancji. Jednakże **lampka schodowa** z linii TERA od Zamel, są wykorzystywane nie tylko w takich przestrzeniach. Mamy Klientów, którzy montowali je w szałowych pokojach młodzieżowych. Jest trend na ten kolor, dlatego polecamy uwadze prezentowany tu model o takiej barwie obudowy.

Producent poleca go do montażu w łazience, np. jako podświetlenie zabudowy wanny. Sprawdza się doskonale w tych warunkach, choćby ze względu na IP 44, kwalifikujący model do użytkowania na zewnątrz a więc także przy wysokiej wilgotności. Poza tym produkt cechuje prosty montaż klejem lub taśmą. Warto zaznaczyć użycie wysokiej jakości diod, jako źródeł światła.

TERA

- strumień świetlny emitowany na 2 płaszczyzny: dolną oraz przednią
- nowatorski design nawiązujący do motywu kwadratu
- światłowód emitujący promieniowanie świetlne
- rozbudowana funkcjonalność
- możliwość montażu w ciągach komunikacyjnych
- dostępność różnych wersji kolorystycznych korpusu i emitowanego światła

Montaż / Montage / Montáž / монтаж	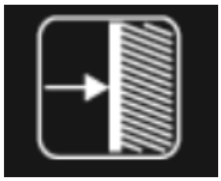
Zasilanie / Power supply Stromversorgung Napájecí Электропитание	
Pobór mocy Power consumption Stromverbrauch spotřeba energie потребляемая мощность	0,56 W 0,42 W 0,28 W 0,84 W
Barwa światła Light color Lichtfarbe barva světla светлый цвет	
Funkcjonalność	-
Cechy Qualities Eigenschaften Vlastnosti свойства	
Waga [g]	58

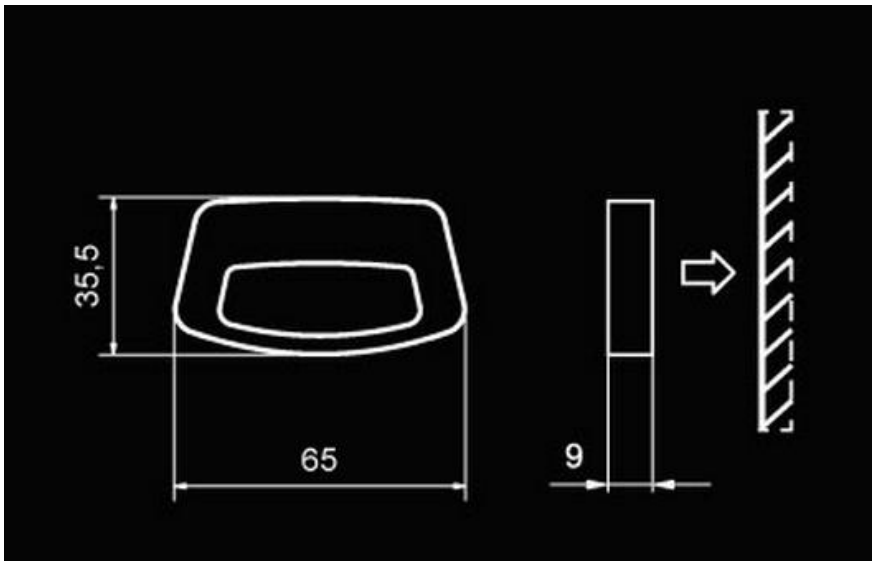

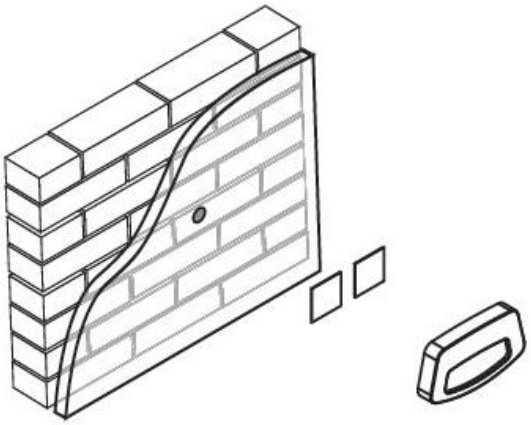

Produkt posiada dodatkowe opcje:

Obudowa / Casing / Gehäuse L: Grafit / Graphite / Graphit
Barwa światła / Coulor of the li: Biała ciepła / warm white / Warmweiß , Biała zimna / cold white / Kaltweiß , czerwony / red / Rot , niebieski / blue / Blau , zielony / green / Grün , RGB (+ 6,15 zł)
Napięcie zasilania / Voltage / V: 14V