Dane aktualne na dzień: 24-04-2024 19:11

Link do produktu: https://www.illuminations.pl/naswietlacz-halogen-led-milight-9w-rgbcct-led-garden-light-futc01-p-1988.html

Naświetlacz / halogen LED MILIGHT - 9W RGB+CCT LED Garden Light - FUTC01

Cena	**332,84 zł**
Dostępność	**Dostępny**
Czas wysyłki	**14 dni**
Numer katalogowy	**1988**
Producent	**Mi.Light**

Opis produktu

Wielofunkcyjne urządzenie pełniące rolę kontrolera, pozwala ona na sterowanie oświetleniem przez Wi-Fi w Twoim domu za pomocą urządzeń pracujących pod systemem Android lub IOS.
Router MI LIGHT umożliwia podłączenie się do Twojej sieci domowej dzięki czemu nie będziesz musiał już nigdy więcej przełączać się między sieciami bezprzewodowymi. Router MILIGHT umożliwi Ci także sterowanie światłem nawet wtedy kiedy jesteś poza domem.

Router Wi-Fi może być zastosowany do obsługi wszystkich urządzeń inteligentnego oświetlenia 2.4G: żarówek RGB, RGBW, ściemnianego oświetlenia itd. Tym prostym urządzeniem możesz kontrolować swoje oświetlenie przy użyciu smartphona opartym na systemie iOS lub systemie Android, używając nowej darmowej aplikacji dostępnej na AppStore lub Google Play (MI.LIGHT).

Product Name: 9W RGB+CCT LED Garden Lamp

Model No.: FUTC01

Power: 9W
Input Voltage: DC 24V
Color Temperature: 2700K~6500K
Luminous Flux: 700LM
Light Efficiency: 80LM/W
CRI: >80
Lifespan: 50000 hours
Beam Angle: 15°
Illumination distance: >10m
IP Rate IP65
Material: Aluminum

Obszary zastosowań: ogród, drzwi, garaże

RGB+CCT Smart LED Garden Lamp
2.4GHz wireless remote control, 30M control distance,
16 million colors to change. Adjust color temperature, brightness
and saturation; IP65 waterproof and dustroof rate.
2.4G
APP
IP65
Mi·Light

Smart lifestyle with beauty
2.4GHz remote control, 16 million color change
CCT,brightness, saturation adjustable
Make smart lighting atmosphere
meet all your requirement
Mi·Light

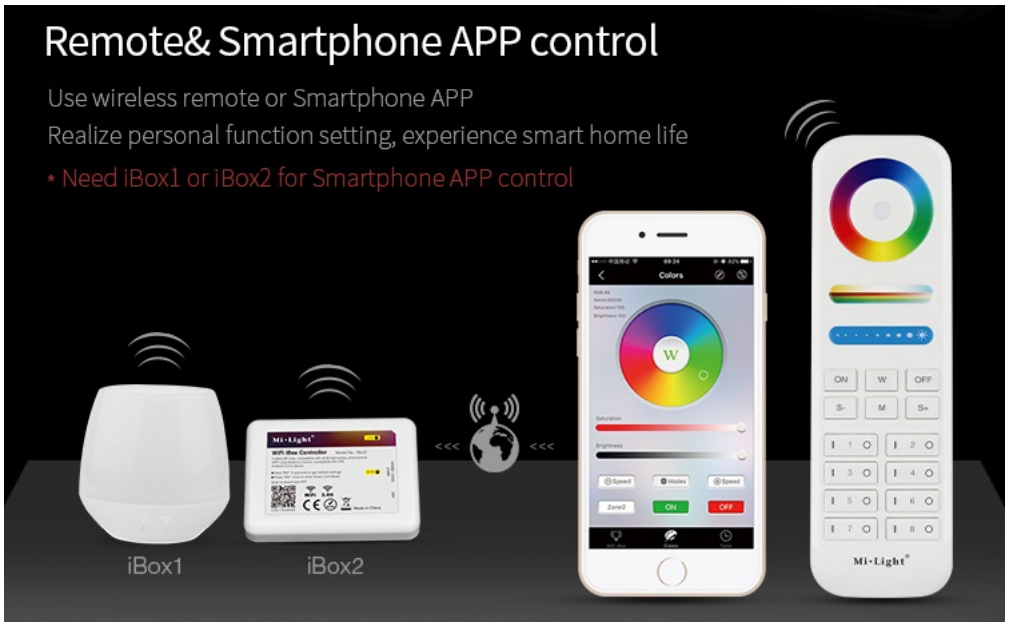
Remote& Smartphone APP control
Use wireless remote or Smartphone APP
Realize personal function setting, experience smart home life
* Need iBox1 or iBox2 for Smartphone APP control
iBox1
iBox2
Mi·Light

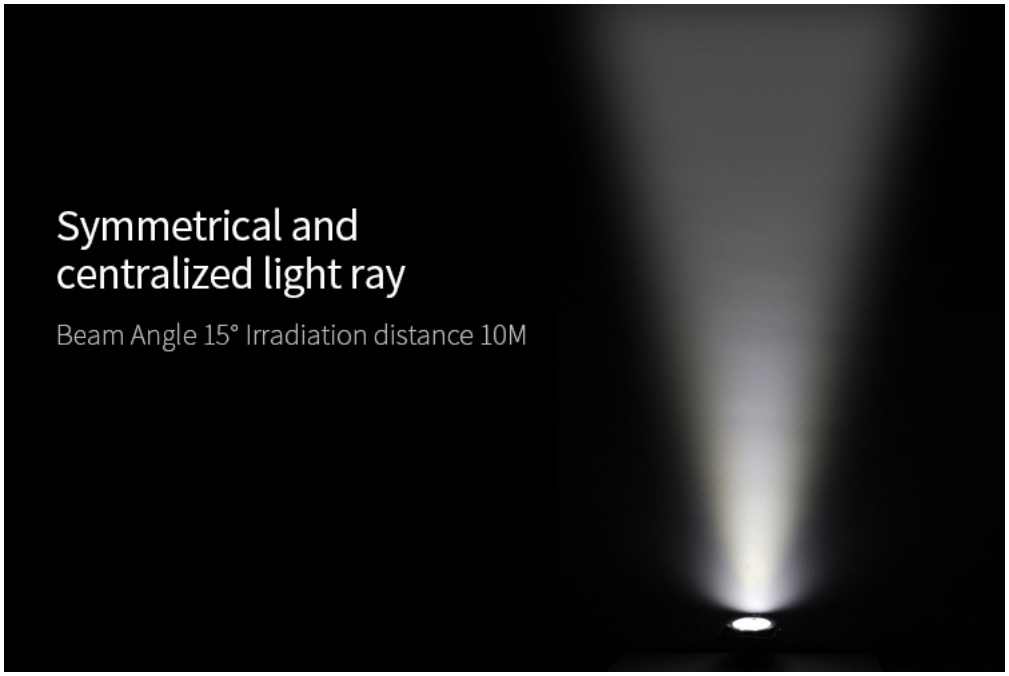
Symmetrical and
centralized light ray
Beam Angle 15° Irradiation distance 10M

Auto-transmitting Diagram

One Garden Light can transmit the signals from the remote control to another Garden Light within 30m, as long as there is a Garden Light within 30m, the remote control distance can be limitless.

Auto-synchronization function

Different Garden Light can work synchronously when they are started at different times, controlled by the same remote, under same dynamic mode and with same speed.

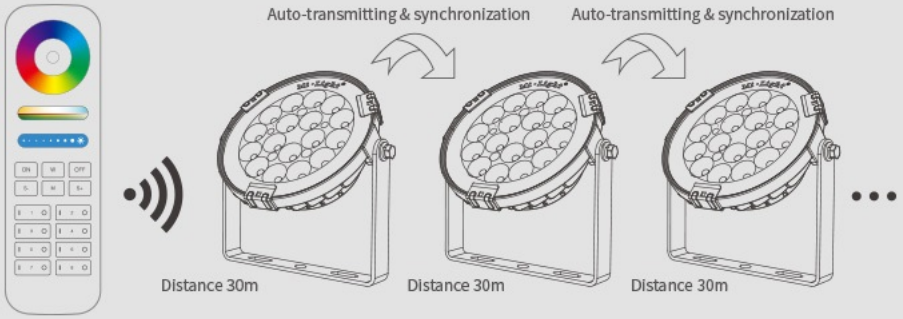

High Efficient LED Chips

Adopt Philips LED Chips
CRI>80, highly object colors restore
Better heat dissipation and longer lifespan

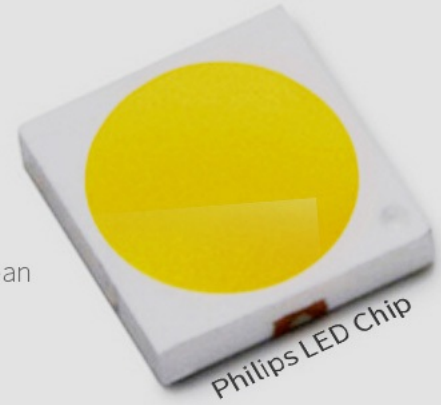

Optical Lens

Anti-dazzling optical lens; deverging light scientifically. Symmetrical and bright light ray

High efficiency heat dissipation

Intergrative Aluminum design; Inserted thermal conduction, with thermal convection in air movement, Protect light source lifespan

Anticorrosion inserted pole
High quality Aluminum, longer and more thick, strong anticorrosion

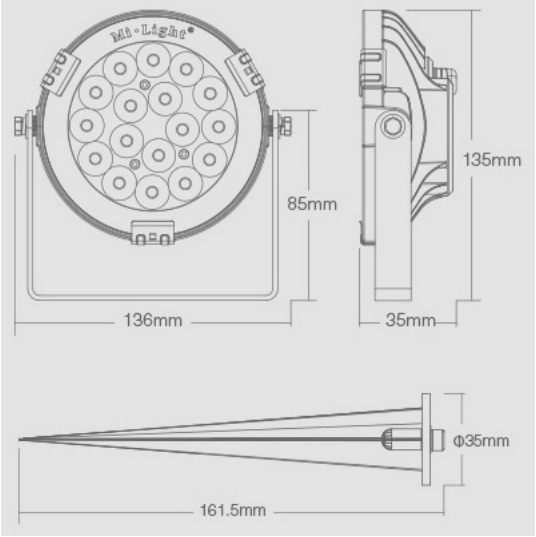
Mi-Light
85mm
136mm
135mm
35mm
Φ35mm
161.5mm

Part of application area

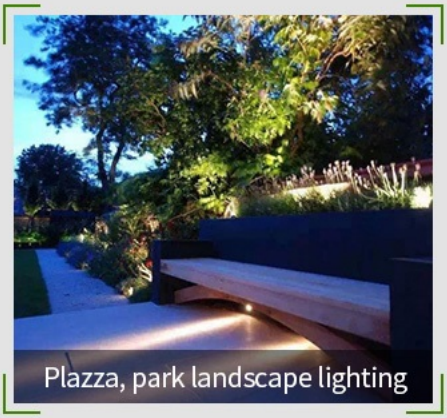

Installation Diagram

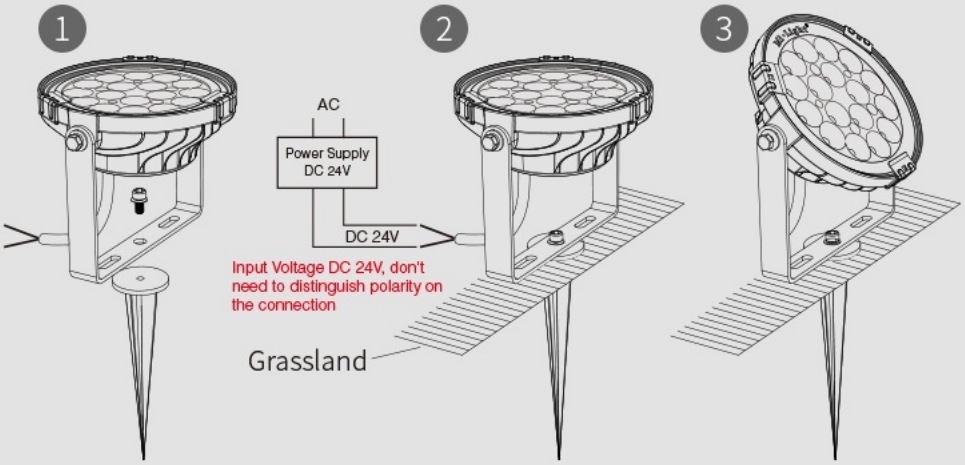

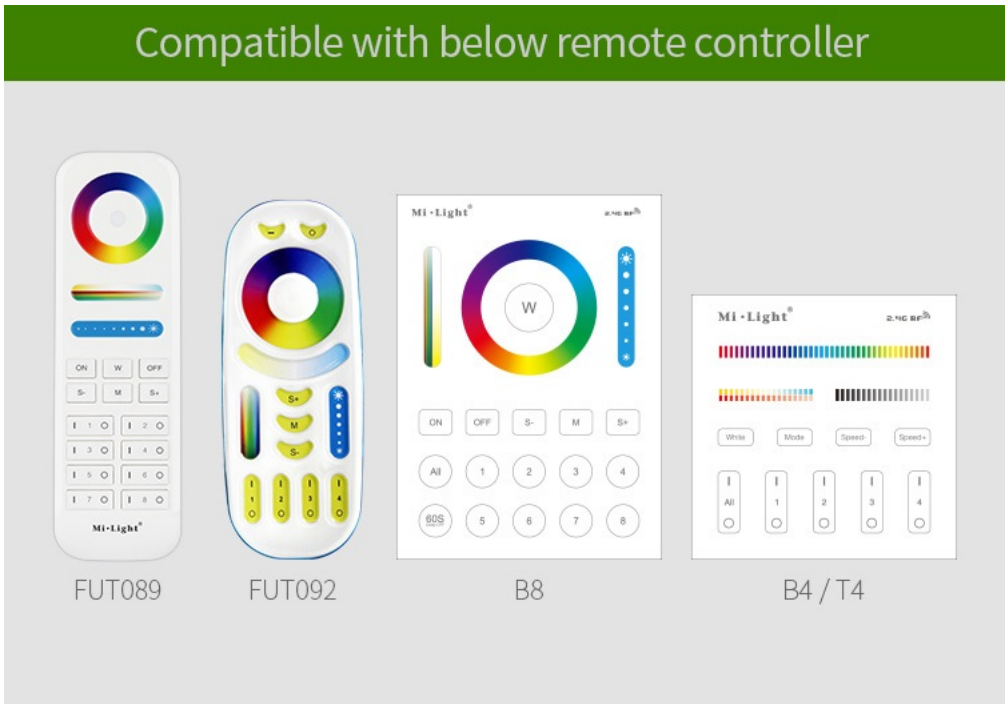
Compatible with below remote controller
FUT089
FUT092
B8
B4 / T4